PARTI DI RICAMBIO - SPARE PARTS
H0 1:87 - 2024
Art. 2248 - 2249 - 2748 - 2749

Pos. Pos.	Codice Code	Descrizione Description	Q.tà Q.ty
1	72248GP	Pant. tipo AM Faiveley FS AM Faiveley FS pantograph	2
2	700232P	Isolatori pantografo Pantograph insulators	6
3	72248CP	Carrozzeria E602.02 FNM Semiassembled E602.02 body	1
	72249CP	Carrozzeria E602.01 FNM Semiassembled E602.01 body	1
4	702158	Scheda madre Main PCB	1
5	72165GL	Scheda luci marcia Lights PCB	1
6	700121P	Copri bronzine Worm cover	6
7	72248SF	Viti senza fine Threaded worm	2
8	72248FV	Albero trasmissione Cardan shaft	6
9	72248GM	Motore con volano Motor with flywheels	1
10	72248FZ	Fondo zamak Zamak chassis	1
11	72248RES	Respingenti Buffers	4
12	72248PV	Sottocassa Under-frame	1
13	72248SI	Scatola ingranaggi Gear box	1
14	72248R	Ruote Axles	4
15	700328V	Anelli di aderenza Traction tyres	12
16	72248P	Carrello Bogie	1
17	72248GP	Set aggiuntivi art. 2248 Details set 2248 livery	1
	72248GP	Set aggiuntivi art. 2249 Details set 2249 livery	1

Modello
Model

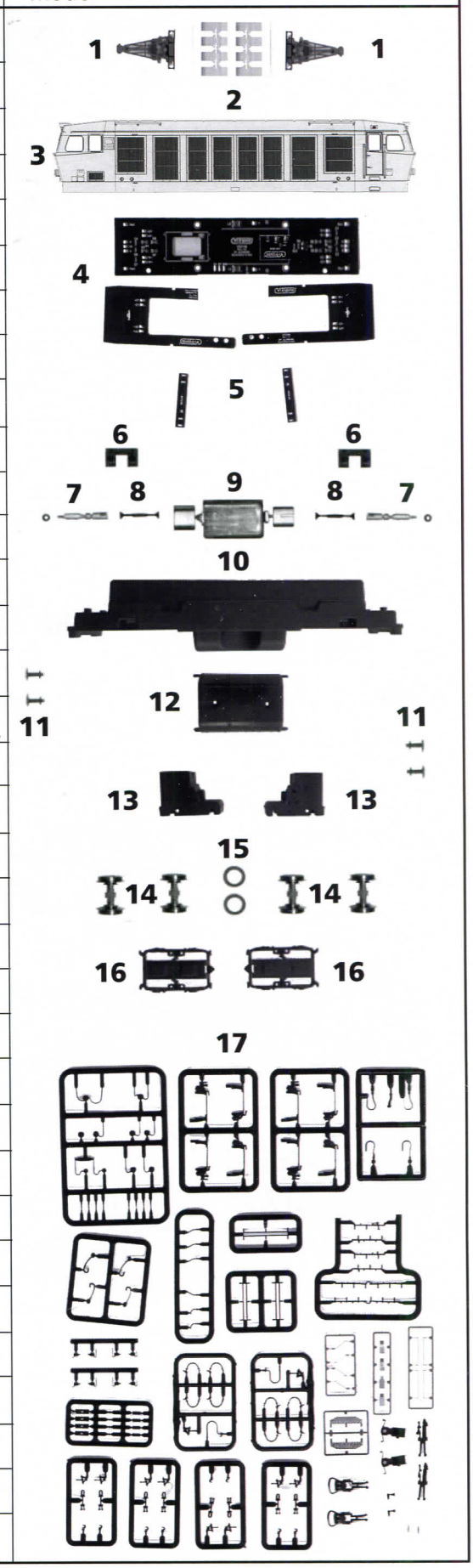

Printed in Italy © 2024 CMP Industrie